Solarträger

ERLUS

ALU-SYSTEM Solarträger

EINBAUANLEITUNG

ENTSPRICHT DER VDI RICHTLINIE 6012
UND DEM ZVDH FACHREGELWERK

ALU-SYSTEM Solarträger
zur sparrenunabhängigen Montage für Solar-thermie - oder Photovoltaik-Module

Solarthermie- oder Photovoltaik-Elemente verursachen hohe Windsog- und Schneedruckbelastungen auf dem Dach. Damit das Dach dabei unbeschadet und dauerhaft funktionstüchtig bleibt, benötigen die Module besonders sicheren Halt. Hierfür wurde der extrem belastbare ALU-SYSTEM Solarträger entwickelt, der unabhängig von der Sparrenlage verschraubt werden kann.
Dieses Solarbefestigungssystem erlaubt eine sparrenunabhängige Montage von Solarthermie- oder Photovoltaik-Modulen und kombiniert höchste Stabilität mit einfacher Handhabung. Die ALU-Grundplatte ist dabei passgenau auf das jeweilige keramische ERLUS Dachziegelmodell abgestimmt, erreicht die gleiche Regeldachneigung und kann bis zur Mindestdachneigung verlegt werden (bei Einsatz regensichernder Zusatzmaßnahmen). Sie ist für alle gängigen ERLUS Dachziegel erhältlich und farblich optimal auf den Ziegel abgestimmt, wobei das Oberteil wahlweise in Rotbraun oder Schwarz geliefert wird. Das gesamte System überzeugt durch geprüfte Regensicherheit, höchste Belastbarkeit sowie durch schnelle und sichere Montage ohne Bearbeitung der Dachziegel, wodurch Tragfähigkeit und Regensicherheit des Daches vollständig erhalten bleiben.

Korrosionsbeständiges System
aus pulverbeschichtetem Aluminium
mit Edelstahlverschraubung

Schnelle und sichere Montage

Erfüllt VDI 6012 und ZVDH Fachregelkonform

Formschlüssiger Einbau wie bei Flächenziegeln

Geprüfte Regensicherheit und Hagelschutz HW 5

Passgenaue ALU-Grundplatte, farblich abgestimmt

Für alle gängigen Solarschienen geeignet

Höhenverstellbar oder in fixer Variante

Verstellbares Solarträgerelement zum Höhenausgleich

Designwert bereinigt nach CEN/TR 16999 A.1.6.3.2:
- Zuglast senkrecht zur Dachfläche 4,9 kN
- Drucklast senkrecht zur Dachfläche 6,5 kN
- Schublast parallel zur Dachfläche Richtung Traufe 4,7 kN

Fixes Solarträgerelement aus Edelstahl

Designwert Edelstahlsolarträger/gerechnete Statik
- Zuglast senkrecht zur Dachfläche 3,1 KN
- Drucklast senkrecht zur Dachfläche 4,1 kN
- Schublast paralel zur Dachfläche Richtung Traufe 2,9 kN

ERLUS ALU-SYSTEM Solarträger (Modell E 58 SL, skizzenhaft)

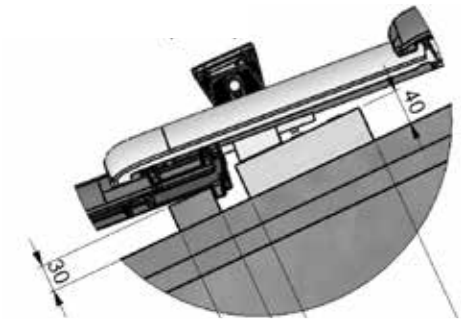

ERLUS fixer Edelstahl-Solarträger (Modell E 58 SL, skizzenhaft)

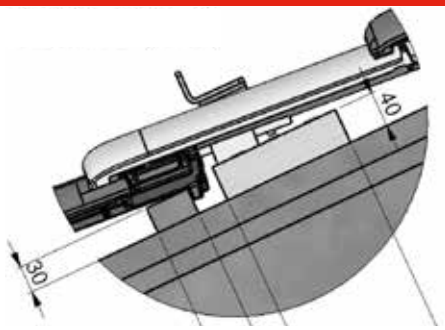

Für die Lastableitung ist eine tragende Dachkonstruktion nach DIN 1052 erforderlich.
Die Vorschriften der DIN 1052 Abschnitt 12 sowie der DIN 1055 Teil 4 und 5 sind zu beachten.

In wenigen Schritten befestigen Sie den ERLUS ALU-SYSTEM Solarträger mit modellabhängiger Grundplatte:

Holzbohle, C24 NH II (mind. 40 mm stark bei 30/50er Lattung, bzw. mind. 50 mm stark bei 40/60er Lattung, 150 mm breit), mit 3 Stück mind. 6 mm Holzschraube auf jeden Sparren befestigen; die Schrauben müssen mind. 40 mm in eine statisch angesetzte Konterlattung oder bei geringeren Konterlattenquerschnitten mind. 40 mm in den Sparren eindringen.

Mehrteiligen Solarträger-Aufsatz trennen und das untere Teil inkl. Dichtung auf der ALU Grundplatte befestigen.

Sperrzahnmuttern an der Unterseite der ALU Grundplatte mit 16 Nm anziehen.

Bohren der Löcher durch die ALU Grundplatte (Bohrer 6 mm) zur Befestigung in die Bohle.

Befestigung der ALU Grundplatte mit beiliegenden 6 mm Holzschrauben; ein untergelegtes Meterstabblatt oder die rückseitigen Stützfüße dienen als wenige mm starker Distanzhalter; im Kopffalz werden die beiden mit gelieferten Schrauben inkl. Dichtung eingeschraubt.

Solarträgerelement auflegen und mit Stecknuss 13 mm (mit 16 Nm) auf den in Bild 5 eingedrehten Köpfen der Holzschrauben abstützend montieren.

Verstellbares Oberteil des Solarträgerelementes parallel zur Sparrendachneigung montieren (Voreinstellung von 4° bei profilierten Ziegeln bzw. 8° bei Biber Kronendeckung möglich); durch das Spannen einer Schnur können dann alle Halterungen in der gleichen Höhe ausgerichtet werden.

MONTAGE
VIDEO

Für eine bessere Darstellbarkeit wurde eine rote ALU-Grundplatte in einem kupferbraunen Dach verdeckt!

ERLUS

ERLUS AG
Hauptverwaltung
Hauptstraße 106
84088 Neufahrn/NB
T 08773 18-0
F 08773 18-4 9180
info@erlus.com
erlus.com
E-Mail Bestelleingang:
dachbestellung@erlus.com

ERLUS Versandlogistik
T 08771 9602-610
F 08771 9602-611
versandlogistik@erlus.com

ERLUS AG
Werk Ergoldsbach
Industriestraße 7
84061 Ergoldsbach
T 08771 9602-0
F 08771 9602-655
kaminbestellung@erlus.com

ERLUS AG
Werk Teistungen
Hundeshagener Straße 3
37339 Teistungen
Zur Warenverladung: Zufahrt über L2017

GIMA-Werk Marklkofen
Girnghuber GmbH
Ludwig-Girnghuber-Straße 1
84163 Marklkofen
T 08732 24-0
F 08732 24-200
gima-ziegel.de

ERLUS Logistik-Zentrum Köln-Bocklemünd
Guckuk Logistik GmbH & Co. KG
Venloer Straße 1303
50829 Köln-Bocklemünd

ERLUS Logistik-Zentrum Hockenheim
Landauer Transportgesellschaft Doll KG
1. Industriestraße 12
68766 Hockenheim

Leistungserklärungen siehe
erlus.com/dop

● Auslieferungslager
● ERLUS Hauptverwaltung und Werk

Urheberrechtshinweis © ERLUS AG 2025. Alle Rechte vorbehalten. Diese urheberrechtlich geschützten Unterlagen dürfen – auch auszugsweise – nur mit vorheriger Genehmigung der ERLUS AG vervielfältigt, abgeändert oder in irgendeiner Form oder irgendeinem Medium weitergegeben oder in einer Datenbank oder einem anderen Datenspeichersystem gespeichert werden. Eine Verwendung ohne vorherige Genehmigung gilt als Verstoß gegen die jeweiligen Copyright- Bestimmungen.

FSC www.fsc.org MIX Papier | Fördert gute Waldnutzung FSC® C107518
Druckprodukt mit finanziellem Klimabeitrag ClimatePartner.com/10116-2505-1005
0925/BC/ALUSLEA/2.0/WB04010182